Lemon

DMX512

LINKABLE

STAND ALONE

Marvelous Sound Activation

LED PANDA

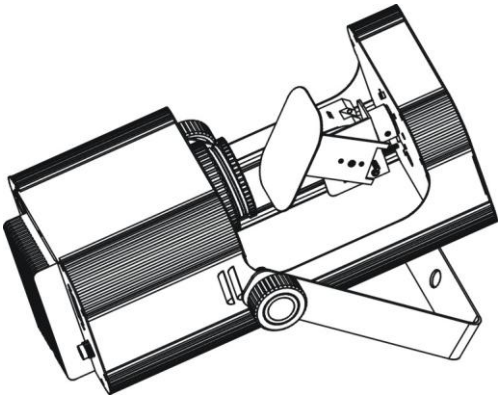

Руководство пользователя

Профессиональные технологии индустрии развлечений

Оглавление

1. РУКОВОДСТВО ПО БЕЗОПАСНОСТИ 3
2. ТЕХНИЧЕСКИЕ ХАРАКТЕРИСТИКИ 5
3. УСТАНОВКА ПРИБОРА.....6
4. УПРАВЛЕНИЕ ПРИБОРОМ 6
4.1 Панель управления.....6
4.2 Работа в режиме Master/Slave 7
4.3 Ручной контроллер Smart Control 7
4.4 Универсальный DMX контроллер.....8
5. КОНФИГУРАЦИЯ DMX 512 9
6. ПОДКЛЮЧЕНИЕ DMX 512 9
7. ПОИСК И ИСПРАВЛЕНИЕ НЕИСПРАВНОСТЕЙ.....11
8. ЧИСТКА ПРИБОРА 12
9. СВИДЕТЕЛЬСТВО О ПРИЕМКЕ И ПРОДАЖЕ 15

1. РУКОВОДСТВО ПО БЕЗОПАСНОСТИ

ВНИМАНИЕ!

Пожалуйста, внимательно прочитайте данные инструкции по установке, эксплуатации и техобслуживанию прибора.

- Сохраняйте данное руководство по эксплуатации для будущих обращений. В случае продажи устройства другому пользователю, передайте ему также данное руководство.
- При получении прибора, аккуратно раскройте картонную упаковку, проверьте содержимое и убедитесь, что все содержимое на месте и получено в надлежащем состоянии. Если какие-либо части оборудования отсутствуют или упаковка повреждена, немедленно свяжитесь с продавцом. Сохраните коробку и весь упаковочный материал для проведения осмотра. Если прибор подлежит возврату производителю, необходимо производить возврат в заводской упаковке.
- Перед началом эксплуатации, убедитесь, что напряжение и частота источника питания соответствуют требованиям прибора.
- Во избежание поражения эл. током, необходимо заземлить желтый/зеленый провод.
- Прибор предназначен для эксплуатации в сухом помещении.
- Прибор следует устанавливать в местах с достаточной вентиляцией, на расстоянии по крайней мере 50 см от ближайших стеновых поверхностей. Убедитесь, что вентиляционные отверстия не блокированы.
- Перед проведением техобслуживания или заменой предохранителя, убедитесь, что прибор отключен от сети питания.
- При замене предохранителя, используйте только предохранитель того же типа.
- Во избежание возгораний, убедитесь, что вблизи прибора нет легко воспламеняемых материалов.
- При установке прибора, использовать предохранительный трос.
- Максимальная температура рабочей среды прибора: 40°C. Не включайте прибор в помещениях, где температура превышает максимальную.
- Не трогайте корпус прибора голой рукой во время эксплуатации, т.к. температура корпуса может достигать 60°C.

- Внутри прибора нет частей, предназначенных для ремонта пользователем. Не открывайте корпус и не пытайтесь самостоятельно ремонтировать прибор. В случае возникновения необходимости проведения работ по ремонту и техобслуживанию устройства, свяжитесь с ближайшим дилером. При ремонте должны использоваться только запчасти, аналогичные оригинальным.
- Не подключайте прибор к диммеру или блоку питания.
- Не смотрите на луч включенного прибора.
- Если на корпусе видны следы повреждений, его следует заменить.
- Во избежание поражения эл. током, не трогайте провода во время эксплуатации прибора.

2. ТЕХНИЧЕСКИЕ ХАРАКТЕРИСТИКИ

- Управление может осуществляться через контроллер DMX512. Прибор также можно использовать индивидуально, без контроллера.
- При подключении приборов в цепь, используются 3-контактные XLR-разъемы/кабели.
- Колесо гобо, 8 гобо плюс открытая позиция.
- Диммер от 0 до 100%, строб с изменяемой скоростью.
- 5 каналов

  Канал 1 = Pan

  Канал 2 = Tilt

  Канал 3 = Строб

  Канал 4 = Гобо

  Канал 5 = Диммер

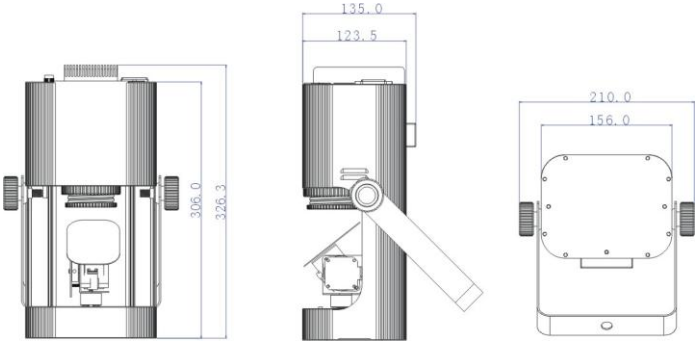

- **Питание:** напряжение 100-240В, частота 50/60Гц
- **Предохранитель:** T 2A
- **Источник света:** 1 x 10Вт светодиод
- **Потребляемая мощность:** 31Вт
- **Габариты:** 326.3 x 135 x 156 мм
- **Масса:** 3.2кг

3. УСТАНОВКА ПРИБОРА

Установка прибора производится путем прикручивания лиры прибора к ферме. Убедитесь, что прибор надежно закреплен, чтобы избежать вибрации и скольжения при эксплуатации. Убедитесь, что конструкция, на которую устанавливается прибор, надежна и способна выдержать вес, в 10 раз превышающий вес прибора. При установке прибора, всегда используйте трос безопасности, способный выдержать вес, в 12 раз превышающий вес устройства.

Установку устройство должны проводить профессионалы. Устройство необходимо устанавливать в месте, недоступном для случайных лиц, чтобы никто не ходил в непосредственной близости от прибора или под ним.

4. УПРАВЛЕНИЕ ПРИБОРОМ

4.1 Панель управления

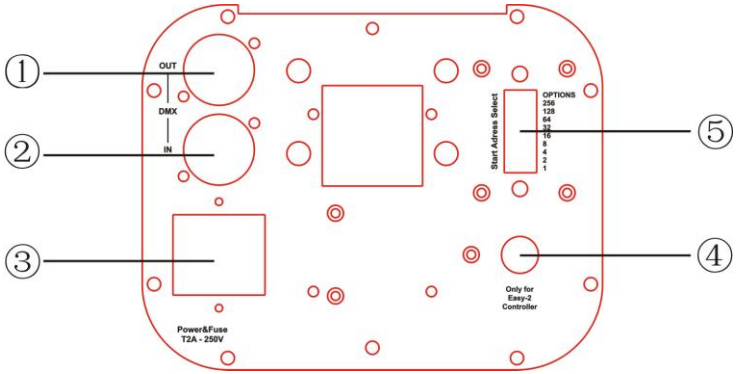

○,1 **выход DMX:** Для соединения в цепь DMX512 со следующим прибором, используется 3/5-контактный разъем XLR.

○,2 **вход DMX:** Для входа DMX сигнала, используется кабель с 3/5 контактным разъемом XLR.

○,3 **Питание :** Подключение к сети питания.

○,4 **Гнездо подключения ручного контроллера:** Для управления устройством (команды Режим ожидания, Функция, Смена режима),

используется CA-8/CA-9/CA-9RTX.

○,5 **Dip-переключатели**: Назначение различных функций.

4.2 Работа в режиме Master/Slave

Для проведения заранее запрограммированных световых шоу в режиме Master/Slave, можно подключать приборы в цепь, количество приборов не ограничено.

<u>При работе в режиме Master/Slave, должны использоваться следующие настройки DMX:</u>

Ведущий прибор, Master: Стартовый адрес DMX должен быть 001. (Первый DIP переключатель - ВКЛ., остальные ВЫКЛ.)

Ведомые приборы, Slave: Стартовый адрес DMX может быть любым числом, КРОМЕ 001 (пример: первые 3 DIP-переключатели ВКЛ.)

2-Light Show

При выключении Dip-переключателя № 10, прибор работает в нормальном режиме, при включении данного переключателя – в режиме 2-Light show. Вы можете включить Dip-переключатель на любом приборе, работающем в режиме Slave. В этом случае данный прибор будет работать контрастно по отношению к ведущему прибору, даже если в цепи всего два устройства. Не стоит использовать Dip-переключателя № 10 на первом приборе (Master), т.к. именно этот прибор управляет световым шоу.

4.3 Ручной контроллер Smart Control

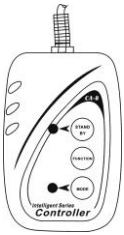

Контроллер Smart Control используется только в режиме Master/Slave. Подключение ручного контроллера к прибору осуществляется путем подсоединения выхода контроллера к 4-контактному гнезду первого устройства в цепи. Таким образом, через первый прибор осуществляется контроль над функциями Stand by (режим ожидания), Function (Функция), и Mode (режим) всех остальных приборов.

Stand by	Режим ожидания		
Function	1. Синхронный строб 2. Контрастный строб 3. Строб в режиме звуковой анимации	Выбор шоу	Выбор гобо
Mode	Строб (LED выкл.)	Шоу (LED вкл.)	LED мигает

4.4 Универсальный DMX контроллер

При использовании универсального DMX контроллера для управления цепью приборов, необходимо назначить DMX адрес, используя переключатели с 1 по 9, чтобы каждый прибор получил свой сигнал DMX. Ниже приведена схема адресации системы DMX-512 при помощи бинарного кода.

Схема адресации DMX 512:

Dip-пере-ключатели	# 1	# 2	# 3	# 4	# 5	# 6	# 7	# 8	# 9	#10
Значение	1	2	4	8	16	32	64	128	256	2-Light show

◇ Примеры:

Прибор 1 : dip / вкл.: #1 (=1)

Прибор 2 : dip / вкл.: #2, #3 (2+4=6)

Прибор 3 : dip / вкл.: #1, #2, #4 (1+2+8=11)

Прибор 4 : dip / вкл.: #5 (=16)

Канал	Настройка DIP -переключателей
1	Вкл. 1 2 3 4 5 6 7 8 9 10
6	Вкл. 1 2 3 4 5 6 7 8 9 10
11	Вкл. 1 2 3 4 5 6 7 8 9 10
16	Вкл. 1 2 3 4 5 6 7 8 9 10

5. КОНФИГУРАЦИЯ DMX 512

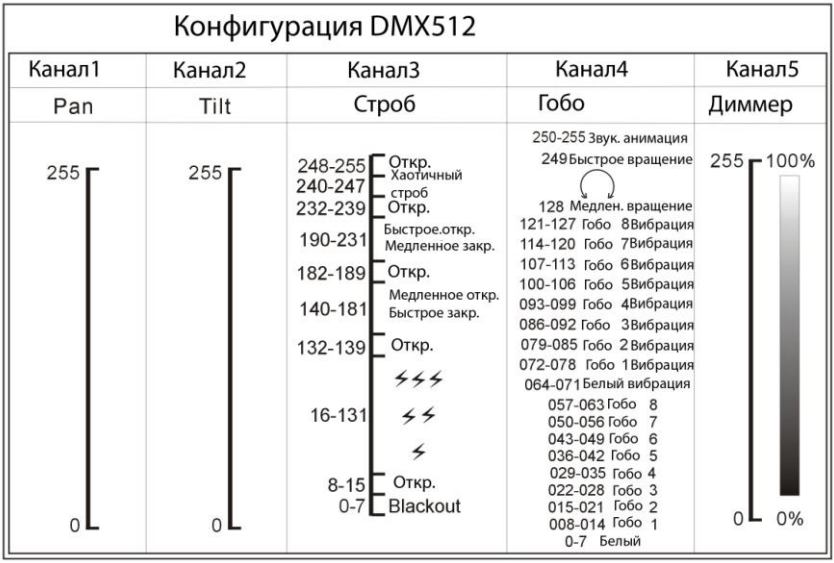

6. ПОДКЛЮЧЕНИЕ DMX 512

Протокол DMX 512 широко используется в интеллектуальных системах управления светом. Максимальное кол-во каналов - 512.

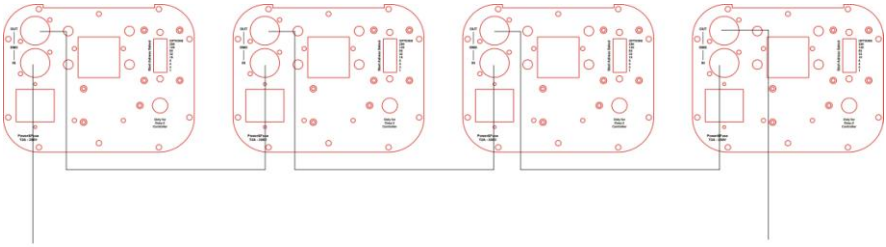

Терминатор уменьшает количество ошибок и позволяет избежать проблем с помехами при передаче сигнала. Поэтому рекомендуется всегда использовать терминатор DMX (сопротивление 120 Ω 1/4 Вт) между контактами 2 (DMX-) и 3 (DMX+) последнего устройства в цепи.

1. Если Вы пользуетесь контроллером с 5-контактным выходом DMX, вам потребуется переходник с 5-контактного разъема на 3-контактный.
2. На DMX разъеме последнего прибора в цепи необходимо установить терминатор. Припаяйте резистор сопротивлением 120 Ом 1/4Вт между контактом 1 (DMX-) и контактом 3 (DMX+) 3-контактного разъема XLR и вставьте его в гнездо DMX выхода последнего устройства в цепи.
3. Соединение приборов в цепь происходит следующим образом: XLR выход первого прибора подключается к XLR входу следующего прибора в цепи. Нельзя использовать разветвительные кабеля. Сигнал DMX 512 передается с очень большой скоростью, использование некачественных или поврежденных кабелей и паяных соединений, а также ржавых соединений может привести к искажению сигнала и прекращению работы системы.
4. Вход и выход DMX осуществляется через сквозные разъемы, чтобы обеспечить поддержание контура протокола DMX в режиме Master/Slave при отключении одного из устройств от сети питания.
5. Каждому световому прибору необходимо присвоить адрес для получения данных с контроллера. Номер адреса представляет собой число в интервале от 0 до 511 (0 и 1 обычно равны 1).
6. Для уменьшения искажений сигнала, в конце DMX системы должен быть установлен терминатор.
7. 3-контактные XLR разъемы используются чаще 5-контактных.

   3-контактный разъем XLR: Контакт 1: экран, контакт 2: отрицательный сигнал (-), контакт 3: положительный сигнал (+).

   5-контактный разъем XLR: Контакт 1: экран, контакт 2: отрицательный сигнал (-), контакт 3: положительный сигнал (+).

   Контакты 4 и 5 не используются.

7. ПОИСК И ИСПРАВЛЕНИЕ НЕИСПРАВНОСТЕЙ

Ниже представлены некоторые часто встречающиеся проблемы, возникающие при эксплуатации, и пути их решения:

A. Прибор не работает, свет не горит

1. Проверьте подключение к сети и предохранитель.
2. Измерьте напряжение сети на шнуре питания.

B. Прибор не реагирует на сигналы DMX контроллера

1. Должен гореть DMX индикатор. Если он не горит, проверьте соединения и кабеля DMX.
2. Если DMX индикатор горит, а сигнала на канале нет, проверьте настройки адреса и полярность DMX.
3. Если DMX сигнал эпизодически пропадает, проверьте контакты разъемов и выключателей на проблемном устройстве, а также на предыдущем приборе.
4. Попробуйте подключиться к другому DMX контроллеру.
5. Проверьте расположение DMX кабелей. Если они проложены вблизи высоковольтных кабелей или параллельно им, это может привести к повреждению интерфейсной схемы или появлению помех в ней.

C. Некоторые приборы не реагируют на сигналы пульта дистанционного управления

1. Проверьте реакцию LED индикаторов режима master/ slave на сигнал.
2. Проверьте, принимает ли прибор сигнал DMX и отключите его.

D. Прибор не реагирует на звук

1. Убедитесь, что на прибор не подается DMX сигнал
2. Постучите пальцем по микрофону, чтобы проверить, работает ли он.

E. Один из каналов плохо работает

1. Возможно, поврежден шаговый электродвигатель или кабель, идущий на

печатную плату.

2. Возможно, неисправна интегральная схема привода электродвигателя на печатной плате.

8. ЧИСТКА ПРИБОРА

Для оптимизации светоотдачи, необходимо производить периодическую очистку внутренней и внешней оптики. Частота очистки зависит от условий эксплуатации прибора: эксплуатация в задымленных и грязных помещениях, а также в помещениях с повышенной влажностью может вызвать большее загрязнение оптики прибора.

- Производите очистку мягкой тканью, используя обычные чистящие средства для стекла.
- Насухо вытирайте промытые комплектующие.
- Производите очистку внешней оптики по крайней мере раз в 20 дней, внутренней оптики – по крайне мере раз в 30/60 дней.

ЕС – Декларация соответствия

Настоящим заявляем, что наша продукция (световое оборудование) соответствует следующим стандартам и имеет маркировку CE в соответствии с Директивой об электромагнитной совместимости оборудования 89/336/EEC.

EN55014-2: 1997 A1: 2001, EN61000-4-2: 1995; EN61000-4-3: 2002; EN61000-4-4: 1995; EN61000-4-5: 1995, EN61000-4-6: 1996, EN61000-4-11: 1994.

и

Согласованный стандарт

EN60598-1: 2000+ALL: 2000+A12: 2002

Безопасность бытовых и аналогичных электроприборов

Раздел 1: Общие требования

Инновации, качество, высокие эксплуатационные характеристики

9. СВИДЕТЕЛЬСТВО О ПРИЕМКЕ И ПРОДАЖЕ

Дискотечный светодиодный сканер LEMON LED PANDA

Дата выпуска_____

Серийный номер_____

Цена_____

Продан _____ Дата продажи _____

(наименование предприятия торговли)

Гарантийные обязательства

На устройство установлен гарантийный срок ____ со дня продажи через розничную торговую сеть. В течение этого срока, в случае обнаружения неисправностей, происшедших по вине завода, при условии соблюдения правил эксплуатации и условий хранения прибора покупатель имеет право на бесплатный ремонт.
Устройство принимается на гарантийный ремонт только при наличии руководства по эксплуатации со всеми отметками.

г. _____

ул. _____