LED CHAMELEON

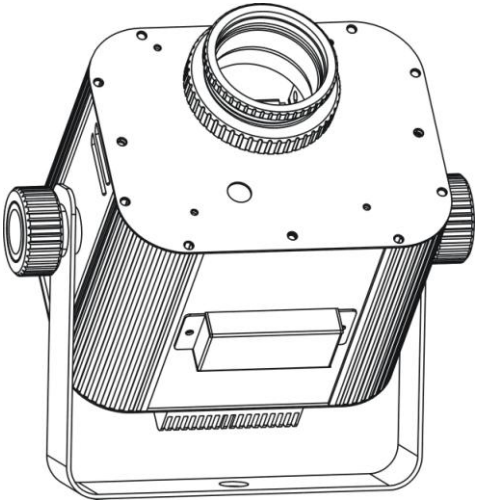

Руководство пользователя

Профессиональные технологии индустрии развлечений

Оглавление

1. РУКОВОДСТВО ПО БЕЗОПАСНОСТИ 3
2. ТЕХНИЧЕСКИЕ ХАРАКТЕРИСТИКИ 4
3. УСТАНОВКА 5
4. УПРАВЛЕНИЕ ПРИБОРОМ 5
A. Управление в режиме Master/Slave.....5
B. Управление простым контроллером Smart Control.....5
C. Управление универсальным DMX контроллером 6
5. КОНФИГУРАЦИЯ DMX 512.....7
6. ПОДКЛЮЧЕНИЕ DMX 512 8
7. ЧИСТКА УСТРОЙСТВА 9
8. СВИДЕТЕЛЬСТВО О ПРИЕМКЕ И ПРОДАЖЕ 11

LED CHAMELEON

Светодиодный колорченчжер

1. РУКОВОДСТВО ПО БЕЗОПАСНОСТИ

ВНИМАНИЕ!

Пожалуйста, внимательно прочитайте данные инструкции по установке, эксплуатации и техобслуживанию прибора.

- Сохраняйте данное руководство по эксплуатации для будущих обращений. В случае продажи устройства другому пользователю, передайте ему также данное руководство.
- При получении прибора, аккуратно раскройте картонную упаковку, проверьте содержимое и убедитесь, что все содержимое на месте и получено в надлежащем состоянии. Если какие-либо части оборудования отсутствуют или упаковка повреждена, немедленно свяжитесь с продавцом. Сохраните коробку и весь упаковочный материал для проведения осмотра. Если прибор подлежит возврату производителю, необходимо производить возврат в заводской упаковке.
- Перед началом эксплуатации, убедитесь, что напряжение и частота источника питания соответствуют требованиям прибора.
- Во избежание поражения эл. током, необходимо заземлить желтый/зеленый провод.
- Прибор предназначен для эксплуатации в сухом помещении.
- Прибор следует устанавливать в месте с достаточной вентиляцией, на расстоянии по крайней мере 50 см от ближайших стеновых поверхностей. Убедитесь, что вентиляционные отверстия не блокированы.
- Перед проведением техобслуживания или заменой предохранителя, убедитесь, что прибор отключен от сети питания.
- При замене предохранителя, используйте только предохранитель того же типа.
- Во избежание возгораний, убедитесь, что вблизи прибора нет легко воспламеняемых материалов.
- В случае возникновения серьезной проблемы в эксплуатации, выключите прибор незамедлительно. Не пытайтесь наладить прибор самостоятельно. Ремонтные

работы, проводимые неквалифицированным персоналом, могут привести к порче прибора. Свяжитесь с ближайшим сервисным центром. При ремонте должны использоваться только запчасти, аналогичные оригинальным.

♦ Во избежание поражения эл. током, не трогайте провода во время эксплуатации прибора.

Не подключать более 86 приборов к одному источнику питания.
Для подключения большего количества приборов, используйте другой источник питания.

2. ТЕХНИЧЕСКИЕ ХАРАКТЕРИСТИКИ

- Управление может осуществляться через контроллер DMX512. Прибор также можно использовать индивидуально, без контроллера.
- Приборы можно соединять в цепь в режиме master/slave для проведения широкомасштабных звукоанимационных шоу.
- При подключении приборов в цепь, используются 3-контактные XLR-разъемы/кабеля.
- 3 канала:
  Канал1 = Строб
  Канал2 = Цвет
  Канал3 = Диммер
- **Напряжение:** 220В
- **Частота:** 50 Гц
- **Светодиод:** 1 x 10Вт LED
- **Мощность:** 19 Вт
- **Габариты**: 171.3 x 153 x 135 мм
- **Вес**:2. 3 кг

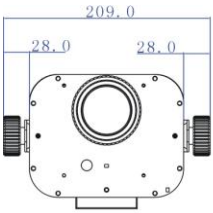

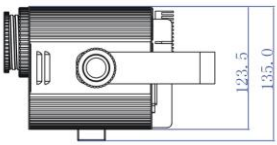

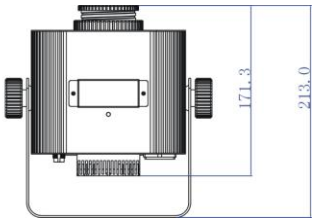

3. УСТАНОВКА

Прибор устанавливается на ферме или на потолке. Для инсталляции на ферме использовать крепления. Во избежание вибрации и скольжения работающего проектора хорошо закрепляйте устройство. Конструкция, на которую крепится устройство, должна быть надежной и выдерживать массу 10 килограмм на каждый прибор.

4. УПРАВЛЕНИЕ ПРИБОРОМ

Управление прибором осуществляется в 3 режимах:

A. Master/Slave

B. Ручной контроллер Smart Control

C. Универсальный DMX контроллер

A. Управление в режиме Master/Slave

Приборы можно соединять в цепь в режиме master/slave для проведения широкомасштабных предварительно запрограммированных звукоанимационных шоу.

Настройки DMX в режиме Master/Slave:

Ведущее устройство (Master unit): DIP-переключатель #1 = ВКЛ.

Ведомые устройства (Slaves units): Все DIP-переключатели = ВЫКЛ.

Контрастное шоу (2-light show):

Включите DIP-переключатель #1 на первом приборе и DIP-переключатель #3 на другом; в этом случае, два прибора будут выдавать контрастные световые программы.

B. Управление простым контроллером Smart Control

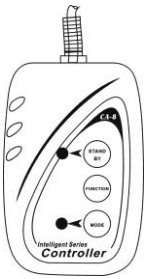

Простой ПДУ используется только в режиме master/slave. При подключении пульта к 1/4” микрофонному разъему первого прибора (DMX-вход не использовать), данный прибор будет контролировать

остальные приборы в цепи. Команды: Stand by (режим ожидания), Function (функция) и Mode (режим). Встроенные шоу-программы, запускаемые контроллером Smart Control:

Stand by	Режим ожидания	
Function	1. Синхр. строб 2. Несинхр. строб 3.Строб в режиме звуковой анимации	Выбор цвета
Режим	Строб (LED выкл.)	Latch (LED вкл.)

C. Управление универсальным DMX контроллером

При управлении цепью приборов при помощи универсального DMX контроллера, необходимо назначить DMX адрес DIP-переключателями от 1 до 9, чтобы убедиться, что каждый прибор получит свой DMX сигнал. Для присвоения приборам DMX-адресов в бинарном коде, см. следующую схему.

Схема адресов DMX 512:

Dip-переключатели	# 1	# 2	# 3	# 4	# 5	# 6	# 7	# 8	# 9	#10
Значение	1	2	4	8	16	32	64	128	256	4-light show

◇ Примеры:

Канал1 : dip / вкл.: #1 (=1)

Канал5 : dip / вкл.: #1, #3 (1+4=5)

Канал9 : dip / вкл.: #1, #4 (1+8=9)

Канал13 : dip / вкл.: #1, #3, #4 (1+4+8=13)

Канал	Установка DIP-переключателей
1	ON 1 2 3 4 5 6 7 8 9 10
5	ON 1 2 3 4 5 6 7 8 9 10
9	ON 1 2 3 4 5 6 7 8 9 10
13	ON 1 2 3 4 5 6 7 8 9 10

5.КОНФИГУРАЦИЯ DMX 512

Конфигурация DMX512

Канал 1	Канал 2	Канал 3
Строб	**Цвет**	**Диммер**
248–255 Откр. 240–247 Хаотичный строб 232–239 Откр. 190–231 Медленное закр. / Быстрое откр. 182–189 Откр. 140–181 Медленое откр. / Быстрое закр. 132–139 Откр. 16–131 ⚡⚡⚡ / ⚡⚡ / ⚡ 8–15 Откр. 0–7 Blackout	255 быстрое вращение 128 медленное вращение 121–127 цвет 5 вибрация 114–120 цвет 2 вибрация 107–113 цвет 1 вибрация 100–106 цвет 5 вибрация 093–099 цвет 3 вибрация 086–092 цвет 3 вибрация 079–085 цвет 2 вибрация 072–078 цвет 1 вибрация 064–071 белый вибрация 057–063 цвет 5 050–056 цвет 2 043–049 цвет 1 036–042 цвет 5 029–035 цвет 4 022–028 цвет 3 015–021 цвет 2 008–014 цвет 1 000–007 белый	255 100% 0 0%

6. ПОДКЛЮЧЕНИЕ DMX 512

Протокол DMX 512 широко используется в интеллектуальных системах управления светом. Максимальное кол-во каналов - 512.

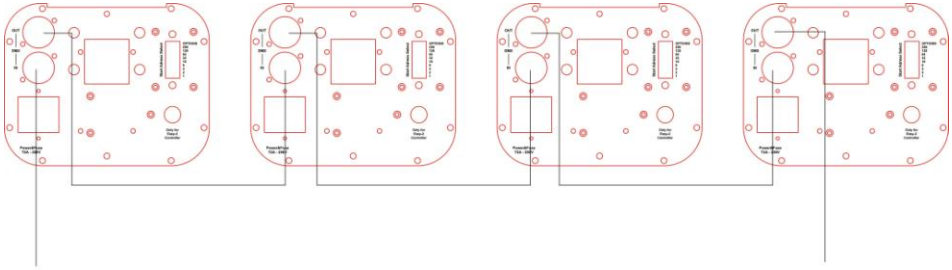

Терминатор уменьшает количество ошибок и позволяет избежать проблем с помехами при передаче сигнала. Поэтому рекомендуется всегда использовать терминатор DMX (сопротивление 120 Ω 1/4 Вт) между контактами 2 (DMX-) и 3 (DMX+) последнего устройства в цепи

1. Если Вы пользуетесь контроллером с 5-контактным выходом DMX, вам потребуется переходник с 5-контактного разъема на 3-контактный.
2. На DMX разъеме последнего прибора в цепи необходимо установить терминатор. Припаяйте резистор сопротивлением 120 Ом 1/4Вт между контактом 1 (DMX-) и контактом 3 (DMX+) 3-контактного разъема XLR и вставьте его в гнездо DMX выхода последнего устройства в цепи.
3. Соединение приборов в цепь происходит следующим образом: XLR выход первого прибора подключается к XLR входу следующего прибора в цепи. Нельзя использовать разветвительные кабеля. Сигнал DMX 512 передается с очень большой скоростью, использование некачественных или поврежденных кабелей и паяных соединений, а также ржавых соединений может привести к искажению сигнала и прекращению работы системы.
4. Вход и выход DMX осуществляется через сквозные разъемы, чтобы обеспечить поддержание контура протокола DMX в режиме Master/Slave при отключении одного из устройств от сети питания.
5. Каждому световому прибору необходимо присвоить адрес для получения данных с контроллера. Номер адреса представляет собой число в интервале от 0 до 511 (0 и 1 обычно равны 1).
6. Для уменьшения искажений сигнала, в конце DMX системы должен быть

установлен терминатор.

7. 3-контактные XLR разъемы используются чаще 5-контактных.
   3-контактный разъем XLR: Контакт 1: экран, контакт 2: отрицательный сигнал (-), контакт 3: положительный сигнал (+).
   5-контактный разъем XLR: Контакт 1: экран, контакт 2: отрицательный сигнал (-), контакт 3: положительный сигнал (+).
   Контакты 4 и 5 не используются.

7. ЧИСТКА УСТРОЙСТВА

Для оптимизации светоотдачи, необходимо производить периодическую очистку внутренней и внешней оптики. Частота очистки зависит от условий эксплуатации прибора: эксплуатация в задымленных и грязных помещениях, а также в помещениях с повышенной влажностью может вызвать большее загрязнение оптики прибора.

- Производите очистку мягкой тканью, используя обычные чистящие средства для стекла.
- Насухо вытирайте запчасти.
- Производите очистку внешней оптики по крайней мере раз в 20 дней, внутренней оптики – по крайне мере раз в 30/60 дней.

ЕС – Декларация соответствия

Настоящим заявляем, что наша продукция (световое оборудование) соответствует следующим стандартам и имеет маркировку CE в соответствии с Директивой об электромагнитной совместимости оборудования 89/336/EEC.

EN55014-2: 1997 A1: 2001, EN61000-4-2: 1995; EN61000-4-3: 2002;

EN61000-4-4: 1995; EN61000-4-5: 1995, EN61000-4-6: 1996,

EN61000-4-11: 1994.

а также

Согласованному стандарту

EN60598-1: 2000+ALL: 2000+A12: 2002

Безопасность бытовых и аналогичных электроприборов

8. СВИДЕТЕЛЬСТВО О ПРИЕМКЕ И ПРОДАЖЕ

Светодиодный колорченчжер LEMON LED CHAMELEON

Дата выпуска_____

Серийный номер_____

Цена_____

Продан _____ Дата продажи _____

(наименование предприятия торговли)

Гарантийные обязательства

На устройство установлен гарантийный срок ____ со дня продажи через розничную торговую сеть. В течение этого срока, в случае обнаружения неисправностей, происшедших по вине завода, при условии соблюдения правил эксплуатации и условий хранения прибора покупатель имеет право на бесплатный ремонт.
Устройство принимается на гарантийный ремонт только при наличии руководства по эксплуатации со всеми отметками.

г. _____

ул. _____