avclink.ru

195027, г. Санкт-Петербург, ул. Якорная, д. 6

+7 (495) 627-75-47
+7 (812) 325-07-76

link@avc.ru
www.avc.ru

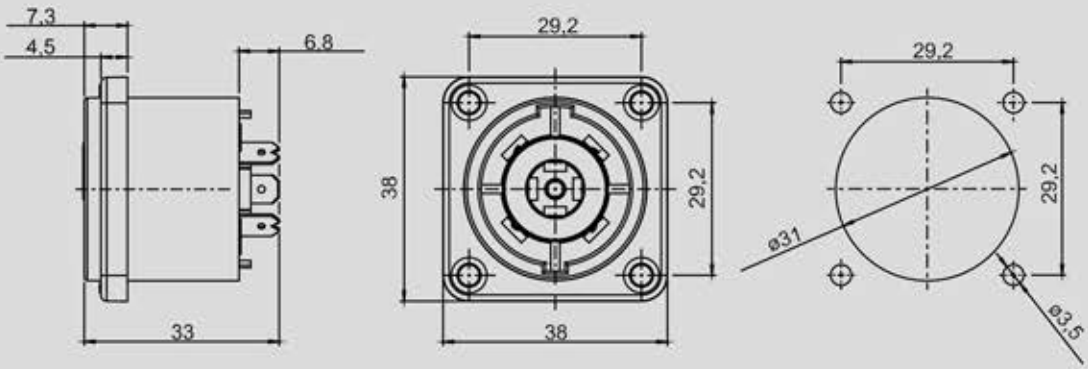

Разъем SpeakOn панельный L8MPR

Панельный разъем G-типа для подключения акустических систем. Оснащены уникальной системой блокировки, обеспечивающей контакт только после полной блокировки.

КОЛИЧЕСТВО КОНТАКТОВ:
4

СОПРОТИВЛЕНИЕ КОНТАКТОВ:
≤3 MΩ

СОПРОТИВЛЕНИЕ ИЗОЛЯЦИИ:
≥1 GΩ

НАПРЯЖЕНИЕ ПРОБОЯ:
4 kV

КОЛИЧЕСТВО ЦИКЛОВ (СОЕД./РАССОЕД.):
≥2000

КОНТАКТЫ:
Бронза (CuSn6),
покрытие серебром, 3/16 "

КОРПУС:
Полиамид (PA6)